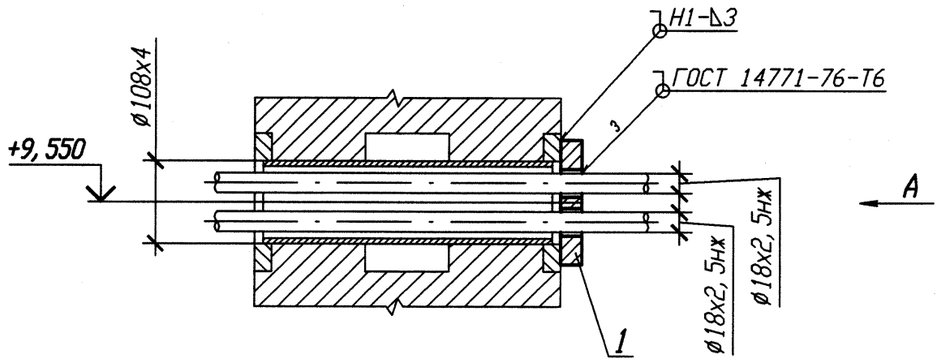

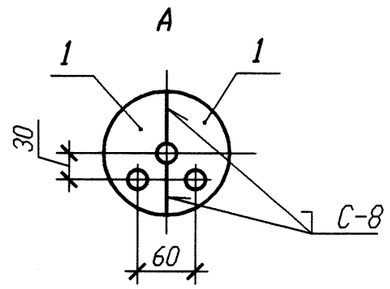

Спецификация деталей

Поз.	Обозначение	Наименование	Кол.	Материал	Масса, кг ед.	Масса, кг общ.	Примечание
1	10.377.09	Лист Б-ПН 3х150х75	2	08Х18Н10Т-Из6 ГОСТ 5582-75	0,19	0,38	
	ГОСТ 2246-70	Проволока		СВ-04Х19Н11М3			
	ОСТ В 5.9374-81	Электроды		ЭА 395/9			
				Итого:		0,38	

1 Привязку опоры смотри 3TS21Z02, 3TS21Z04, 3TS21Z06.
2 Изготовить один комплект.
3 Сварку производить по ГОСТ 5264-80.
4 Маркировка проходки Т-3008.

1	-	Зам.	102-12	-	-
Изм.	Кол. уч.	Лист	N док.	Подп.	Дата
Инженер		Сопрун			24.08
Пров. вед. инж.		Веренцова			24.08
Пров. нач. гр.		Хук			24.08
Н. контр		Краснояров			27.08

АРХИВНЫЙ ЭКЗЕМПЛЯР

Инв. N подл. R3.00783.1.0.11
Лист 278

R3. TS21. 3071. 011. 01. 00. 012

Ростовская АЭС Блок 3

Реакторное отделение Негерметичная часть Трубопроводы системы очистки технологических сдувок	Стадия	Лист	Листов
	Р		1
Проходка неподвижная 3TS21Y054, 3TS21Y055, 3TS21Y056	ОАО "НИАЭП" 2012		

Инв. N подл. | Подп. и дата | Взам. инв. N
R3.00783.1.0.11

Формат А3